平成17年度全国高校総体個人対抗女子ダブルス
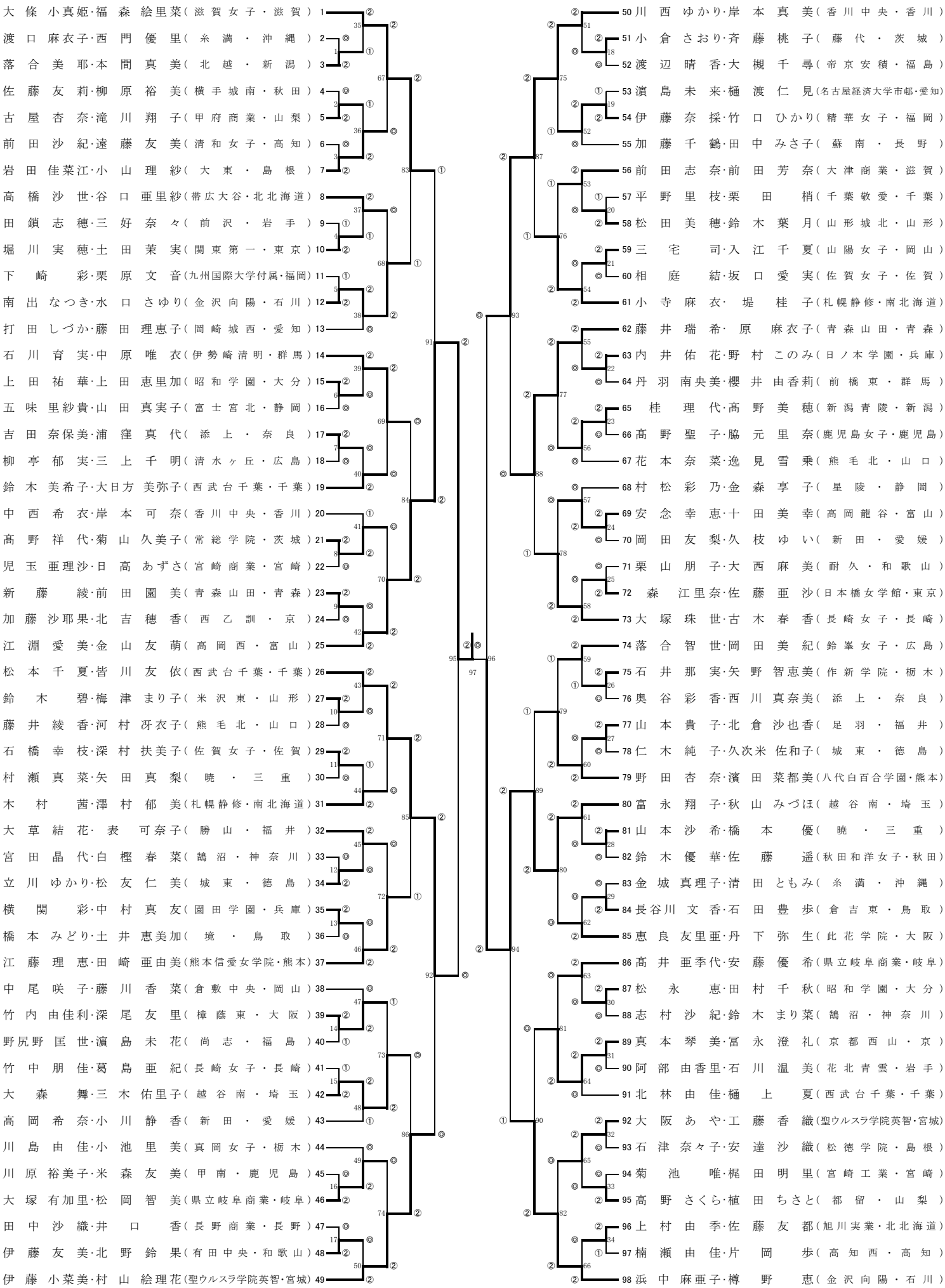
2005/8/6