平成17年度全国高校総体個人対抗女子シングルス
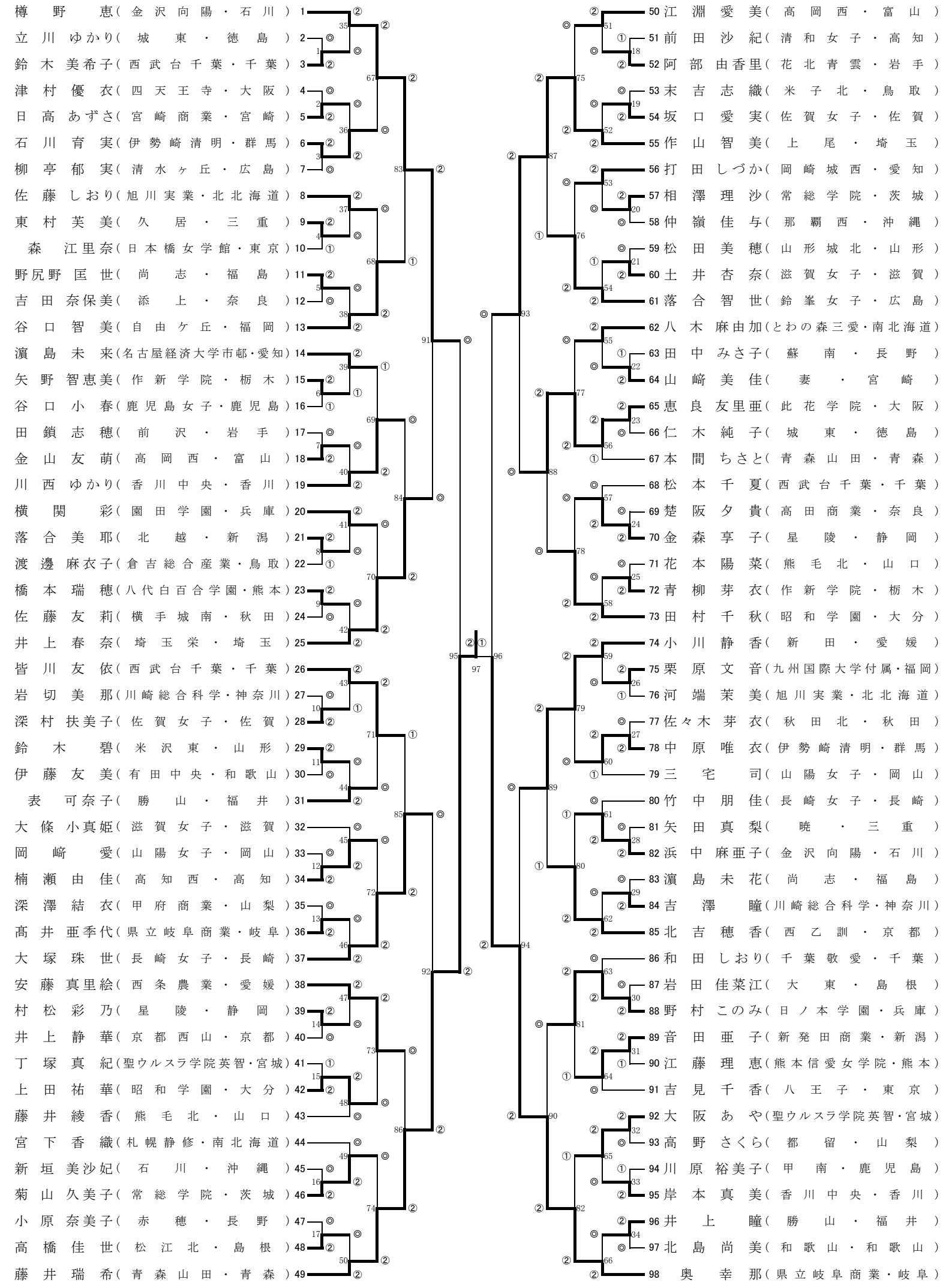
2005/8/6 13:06