平成17年度全国高校総体女子学校対抗
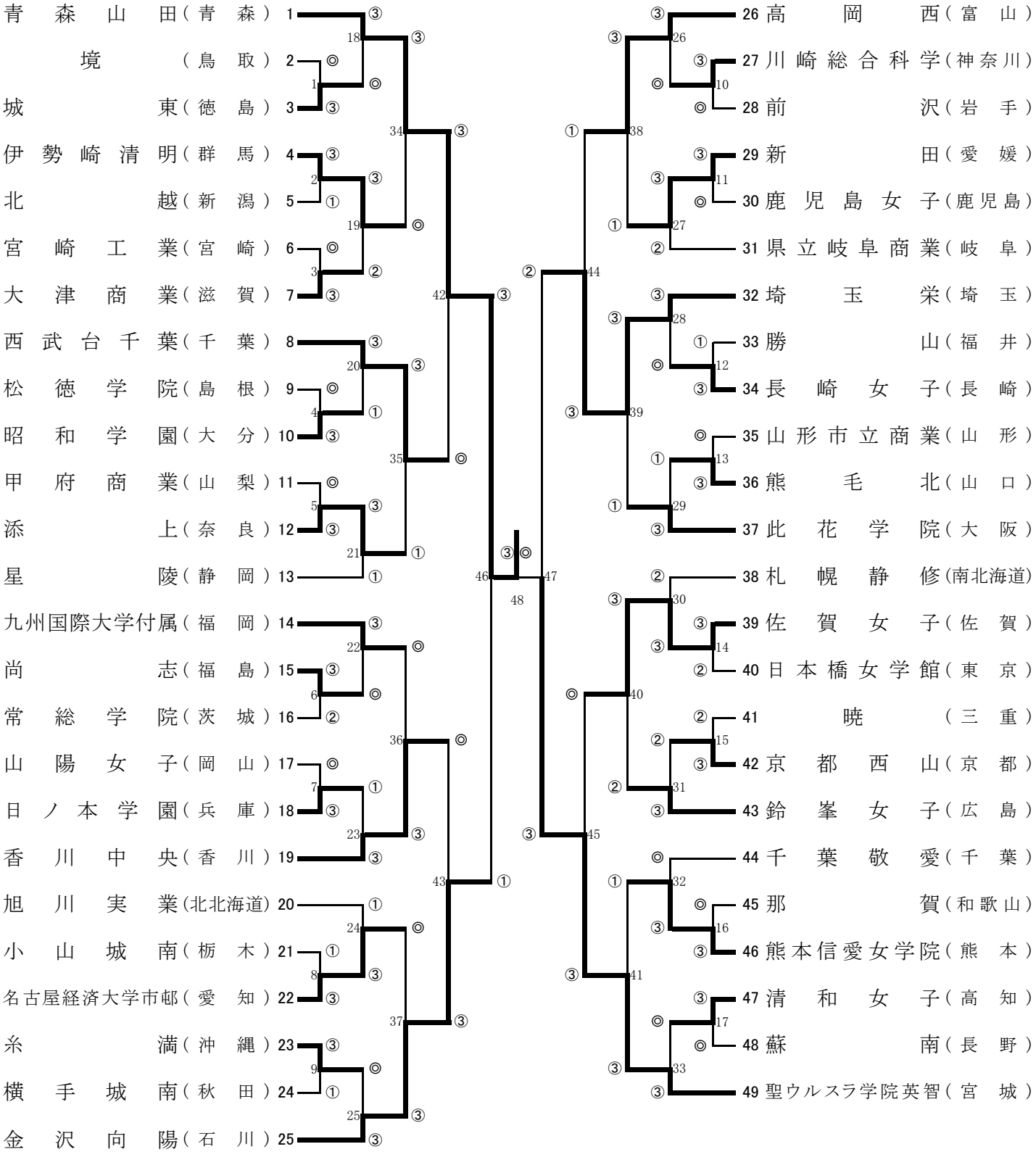
2005/8/3