光は今、希望とともに緑の大地をかけぬける

女子個人対抗ダブルス　トーナメント表（ＧＤ－９８）

2012 北信越かがやき総体

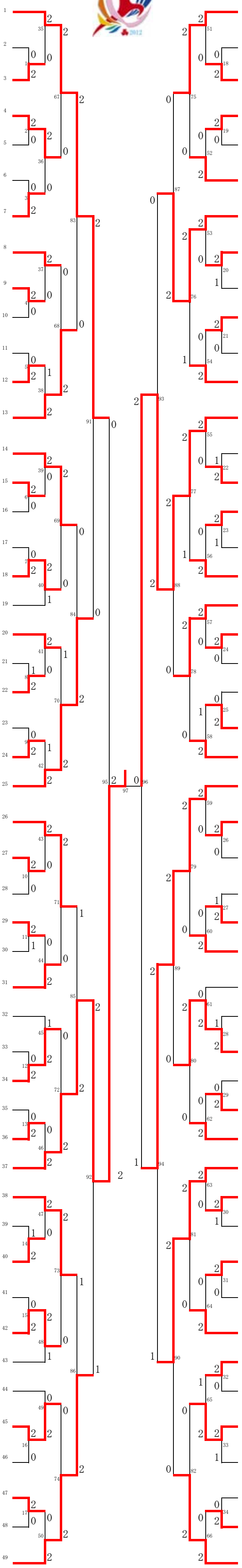No.	選手	学校・県
1	渡邉 あかね・瀬川 桃子	（埼玉栄・埼玉）
2	田村 泉美・久保田 夏菜	（専修大学北上・岩手）
3	金城 あさひ・田場 愛佳	（コザ・沖縄）
4	鈴木 里穂・永井 愛加	（富山国際大付属・富山）
5	都築 奈々・山本 朋	（高知南・高知）
6	榎本 美晴・川嶋 咲稀	（那賀・和歌山）
7	寺川 桃音・寺川 琴音	（星城・愛知）
8	綿矢 汐里・上田 優利愛	（勝山・福井）
9	和田 真依・嶺 和	（別府鶴見丘・大分）
10	木村 安里・田島 優佳	（境・鳥取）
11	岡田 紗季・山下 祐子	（石岡第一・茨城）
12	我妻 美沙紀・山本 萌	（聖ウルスラ英智・宮城）
13	鈴木 麻友・佐々木 柚里菜	（旭川実業・北北海道）
14	中村 麻裕・金森 望	（九州国際大付属・福岡）
15	前野 汐夏・前野 汐莉	（桐生市立商業・群馬）
16	清水 美貴・井田 麻友	（松徳学院・島根）
17	原 沙稀乃・豊田 玲奈	（新田・愛媛）
18	横山 文香・林 千里	（県立岐阜商業・岐阜）
19	木戸 美咲・今井 優歩	（四天王寺・大阪）
20	北上 詩歩・桑原 花菜	（新潟青陵・新潟）
21	久木﨑 優希・堀田 彩加	（鹿児島・鹿児島）
22	重信 萌夏・福本 涼香	（柳井商工・山口）
23	石郷岡 弓枝・中家 好美	（川崎総合科学・神奈川）
24	藤田 麻子・三津川 有美	（大津商業・滋賀）
25	早川 紗保里・早田 紗希	（富岡・福島）
26	宮崎 みなみ・定宗 瑠莉	（宮崎商業・宮崎）
27	小林 加奈・山岡 夕記	（暁・三重）
28	小田 沙弥香・大橋 梨乃	（安芸府中・広島）
29	阿部 美沙紀・照井 あすか	（横手城南・秋田）
30	田中 瑞穂・松田 結苗	（添上・奈良）
31	小松 鮎実・岡部 陽	（西武台千葉・千葉）
32	伊澤 菫・稲澤 美奈	（高松商業・香川）
33	藤井 優香・伊藤 由季	（山形城北・山形）
34	岸上 紗帆・蔭山 千波	（乙訓・京都）
35	井上 菜月・濱田 真衣	（甲斐清和・山梨）
36	伊達 はるか・毛利 未佳	（佐賀女子・佐賀）
37	長谷川 由季・星 千智	（金沢向陽・石川）
38	小見山 彩・加藤 美幸	（倉敷中央・岡山）
39	眞柄 友美・中村 美輝	（勝山・福井）
40	麻生 真以子・塩原 未来	（蒲田女子・東京）
41	前田 悠希・松本 悠里	（諫早商業・長崎）
42	春木 真奈・山中 春希	（夙川学院・兵庫）
43	芹澤 妃那子・勝俣 莉里香	（御殿場西・静岡）
44	泥川 佳那・穂苅 莉菜	（札幌静修・南北海道）
45	入江 未来・橋村 有加里	（玉名女子・熊本）
46	黒子 友里奈・林 理菜	（作新学院・栃木）
47	山川 莉歩・小平 安佳里	（文化学園長野・長野）
48	金澤 加奈・小原 美咲	（城東・徳島）
49	宮浦 玲奈・永原 和可那	（青森山田・青森）
50	島田 きらら・上代 沙奈絵	（青森山田・青森）
51	高橋 李奈・金田 紗由美	（名経大市邨・愛知）
52	山田 水基恵・松浦 未歩	（武生・福井）
53	工藤 ひな子・本部 優奈	（聖心ウルスラ・宮崎）
54	阿部 聖奈・鈴木 優里	（甲斐清和・山梨）
55	上坂 千菜未・松本 理沙	（帯広大谷・北北海道）
56	奥原 希望・中西 貴映	（大宮東・埼玉）
57	弘瀬 文・小西 見歩	（清和女子・高知）
58	財津 穂・平田 みなみ	（諫早商業・長崎）
59	辻 瑞貴・矢上 璃奈	（柳井商工・山口）
60	小林 莉菜・古石 悠	（新潟青陵・新潟）
61	柏原 みき・宇都宮 茉佑	（園田学園・兵庫）
62	山口 ソヨカ・松田 蒼	（富山国際大付属・富山）
63	中西 理緒・川添 麻依子	（皇學館・三重）
64	石川 可奈・篠田 希望	（伊勢崎清明・群馬）
65	山田 千晴・山中 芹里	（京都外大西・京都）
66	川越 愛奈・松澤 美沙希	（鶴岡北・山形）
67	今林 里沙・牟田 香菜子	（鹿児島女子・鹿児島）
68	大堀 優・大堀 彩	（富岡・福島）
69	光延 亜衣里・宗佐 耶香	（佐賀女子・佐賀）
70	若山 佳織・川田 瑠花	（生田・神奈川）
71	須甲 望美・谷口 莉菜	（大津商業・滋賀）
72	田岸 美幸・菊地 香奈子	（清水ヶ丘・広島）
73	久枝 りな・伊野 紫菜	（新田・愛媛）
74	鳥居 彩乃・小池 紗葉	（聖ウルスラ英智・宮城）
75	塚本 祥子・久田 佳奈	（城東・徳島）
76	外間 結・外間 優花	（石川・沖縄）
77	片桐 悠夏・桶田 彩乃	（西武台千葉・千葉）
78	徳本 莉穂・吉森 朱里	（金沢向陽・石川）
79	中村 真瑠美・久保田 法子	（添上・奈良）
80	松本 麻佑・長瀬 瑞奈	（とわの森三愛・南北海道）
81	西尾 千空・寺田 桃香	（九州国際大付属・福岡）
82	長谷川 琴音・関町 理紗子	（作新学院・栃木）
83	太田川 真希・山田 愛理佳	（富士宮北・静岡）
84	高橋 伶奈・菅野 菜々	（松徳学院・島根）
85	鈴木 沙知・佐々木 彩	（勝山・福井）
86	上野 亜実・中村 朱里	（県立岐阜商業・岐阜）
87	森 みず穂・結城 杏	（四天王寺・大阪）
88	佐川 珠紀・長澤 明佳里	（常総学院・茨城）
89	菅生 愛也・佐藤 想	（秋田北・秋田）
90	鈴木 知夏・西田 麻莉	（大分西・大分）
91	櫻本 絢子・三橋 久瑠美	（鳥取敬愛・鳥取）
92	安部 美里・橋本 律香	（高松第一・香川）
93	玉山 巴・古川 佳奈	（前沢・岩手）
94	秋田 知咲・岡崎 梨紗	（倉敷中央・岡山）
95	小山 美星・金丸 萌子	（松商学園・長野）
96	原田 祐里・深瀬 法子	（耐久・和歌山）
97	栗原 瑠美・武田 紗貴	（日本橋女学館・東京）
98	伊藤 月規・廣田 彩花	（玉名女子・熊本）