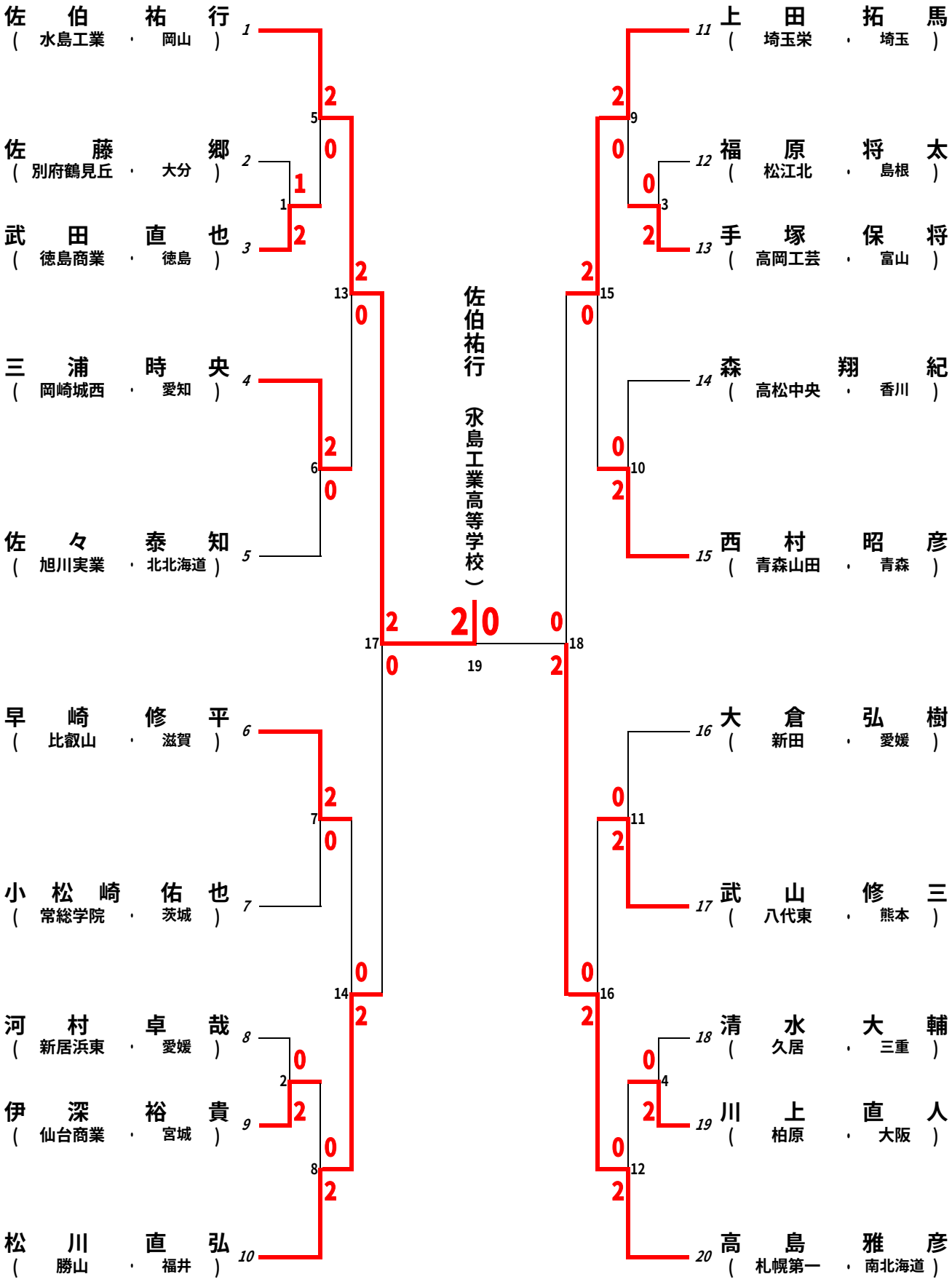# 男子個人対抗戦　シングルス　（ＢＳ）