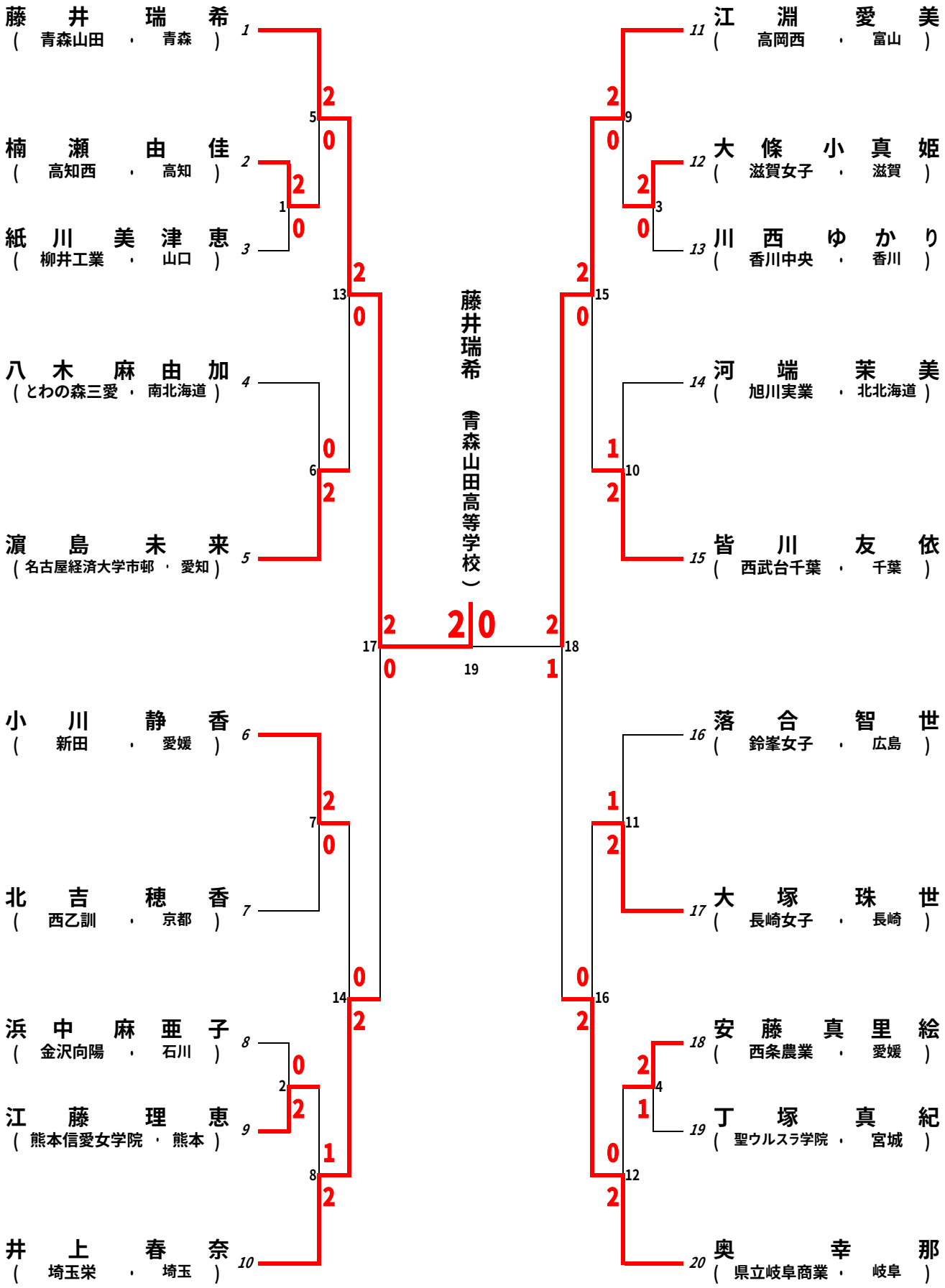女子個人対抗戦　シングルス　（GS）